«СОГЛАСОВАНО»
Начальник ОГИБДД МУ МВД России
«Нижнетагильское»
подполковник полиции

_____ Зверев А.В.

«20» 06 _____ 2023 г.

«УТВЕРЖДАЮ»
Директор ГАПОУ СО «НТТМПС»

_____ Н.В. Гриценко

«20» _____ 2023 г.

Подписано
цифровой подписью:
Гриценко Н.В.
Дата: 2024.02.13
13:51:24 +05'00'

ПАСПОРТ
дорожной безопасности

лист корректировки

Государственное автономное профессиональное
образовательное учреждение
Свердловской области
«Нижнетагильский техникум
металлообрабатывающих производств и сервиса»

Общие сведения

1. Наименование учреждения:

Государственное автономное профессиональное образовательное учреждение Свердловской области «Нижнетагильский техникум металлообрабатывающих производств и сервиса»

2. Адрес учреждения:

622018, Свердловская область, г. Нижний Тагил, ул. Юности,9

3. Руководители учреждения:

Директор ГБОУ СПО СО «НТТМПС» - ***Гриценко Н.В. 8(3435)330629***

Заместитель директора по учебной работе – ***Коровина Э.М. 8(3435)331716***

Заместитель директора по воспитательной работе – ***Белоусова Н.В 8(3435)337524***

Ответственный за мероприятия по профилактике детского травматизма - специалист по ОТ – ***Юрик Е.Д. 8(3435)330235***

Ответственный от ОГИБДД МУ МВД России «Нижнетагильское» ст. инспектор по пропаганде – ***капитан полиции Гребенкина А.А. 8(3435)976561***

Руководитель или ответственный работник дорожно-эксплуатационной организации, осуществляющей содержание улично-дорожной сети (ООО «УБТ Сервис») – ***Абдулов Г.И. 8(3435)344635***

Руководитель или ответственный работник дорожно-эксплуатационной организации, осуществляющей содержание технических средств дорожного движения (Сигнал 3) – ***Сизов В.В. 8(3435)420365***

Количество обучающихся – ***1005***
Наличие уголка по БДД – ***имеется***
Наличие класса по БДД – ***отсутствует***
Наличие автогородка по БДД – ***отсутствует***
Наличие автобуса по БДД - ***отсутствует***

Время занятий:

1-ая смена: 8.30 – 14.20

Телефоны оперативных служб:

Единая служба спасения 112
Служба спасения 8(3435)417677
Пожарная служба 01
Полиция 02
Скорая помощь 03
Дежурная часть ГИБДД 8(3435)477091

Содержание

1. План – схемы:

1. Район расположения ГАПОУ СО «НТТ МПС», пути движения транспортных средств и детей (площадка № 1).

1. Район расположения ГАПОУ СО «НТТ МПС», пути движения транспортных средств и детей (площадка № 2).

2. Организация дорожного в непосредственной близости от техникума с размещением соответствующих средств организации дорожного движения, маршрутов движения и расположения парковочных мест (площадка № 1).

2. Организация дорожного в непосредственной близости от техникума с размещением соответствующих средств организации дорожного движения, маршрутов движения и расположения парковочных мест (площадка № 2).

3. Маршруты движения организованных групп от техникума к стадиону или спортивно оздоровительному комплексу.

4. Пути движения транспортных средств к местам разгрузки/погрузки и рекомендуемые пути передвижения детей по территории техникума (площадка № 1).

4. Пути движения транспортных средств к местам разгрузки/погрузки и рекомендуемые пути передвижения детей по территории техникума (площадка № 2).

1.Район расположения ГАПОУ СО НТТМПС

Пути движения транспорта и детей (пл. №1)

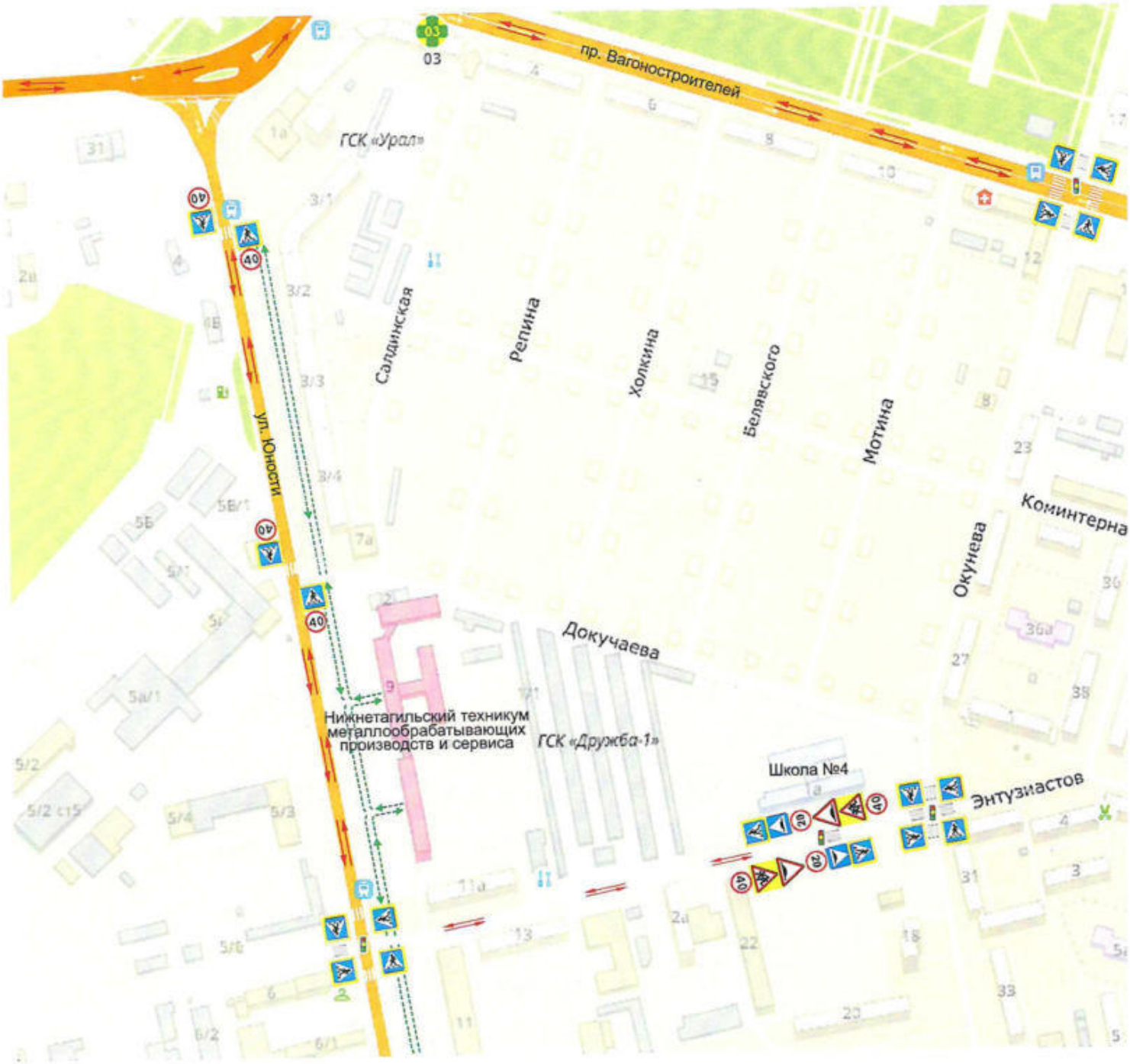

- Движение детей в (из) ОУ
- Проезжая часть
- ОУ ул. Юности, 9
- Жилая застройка
- Зелёные насаждения
- Трамвайные пути
- Дети
- Светофор
- Переход
- Искусственная неровность
- Скорость 40 км/час
- Скорость 20 км/час

1.Район расположения ГАПОУ СО НТТМПС

Пути движения транспорта и детей (пл. №2)

- Движение детей в (из) ОУ
- Проезжая часть
- Зелёные насаждения
- Дети
- Переход
- Светофор
- Скорость 40 км/час
- ОУ Восточное шоссе,26
- Жилая застройка
- Трамвайные пути
- Искусственная неровность
- Скорость 40 км/час

2. Район расположения ГАПОУ СО НТТМПС

Организация дорожного движения в непосредственной близости от техникума с размещением соответствующих средств организации дорожного движения (пл. №1)

- Движение детей в (из) ОУ
- Проезжая часть
- ОУ ул. Юности, 9
- Жилая застройка
- Зелёные насаждения
- Трамвайные пути
- Дети
- Светофор
- Переход
- Искусственная неровность
- Скорость 40 км/час
- Скорость 20 км/час

2. Район расположения ГАПОУ СО НТТМПС

Организация дорожного движения в непосредственной близости от техникума с размещением соответствующих средств организации дорожного движения (пл. №2)

- Движение детей в (из) ОУ
- Проезжая часть
- Зелёные насаждения
- Дети
- Переход
- Светофор
- Скорость 40 км/час
- ОУ Восточное шоссе,26
- Жилая застройка
- Трамвайные пути
- Искусственная неровность
- Скорость 40 км/час

3. План-схема ГАПОУ СО НТТМПС, пл. №1
Маршруты движения организованных групп детей от техникума к стадиону, парку или спортивно-оздоровительному комплексу

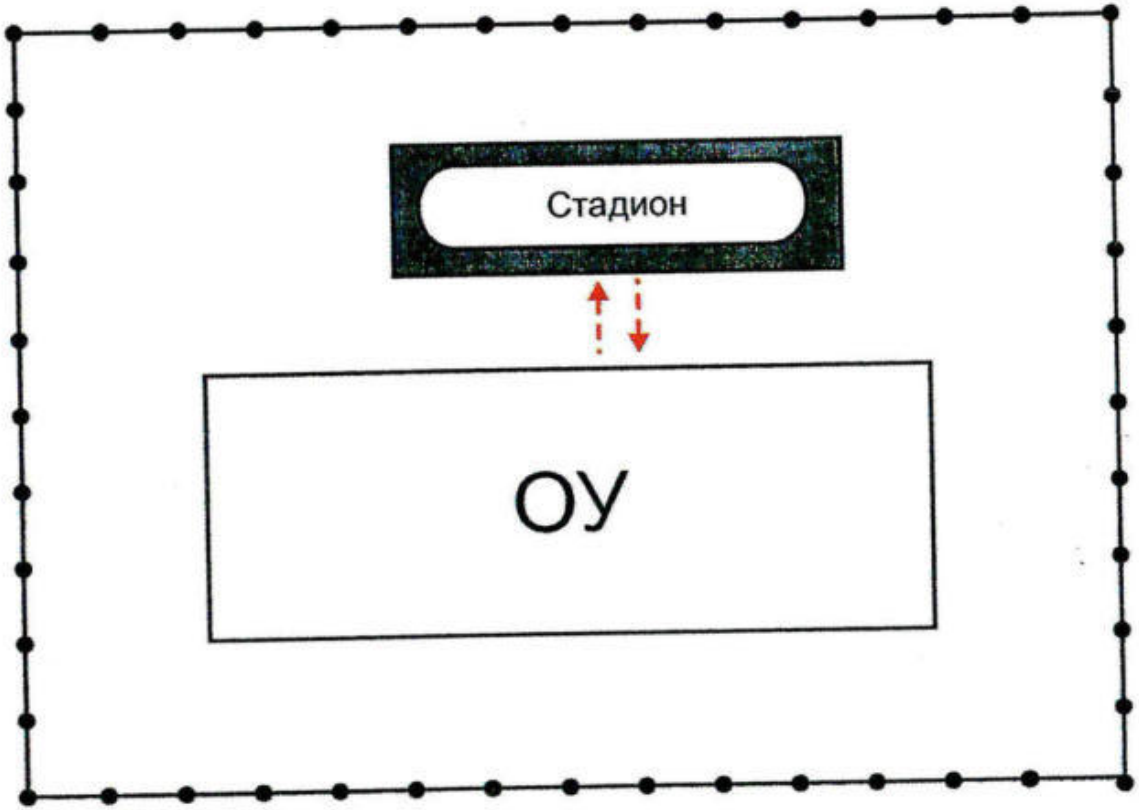

← - - — Движение детей и подростков на территории техникума

▭ — ОУ ул.Юности, 9

4. План-схема ГАПОУ СО НТТМПС, пл. №1
Пути движения транспортных средств к местам разгрузки/погрузки
и рекомендуемые безопасные пути передвижения детей по территории техникума

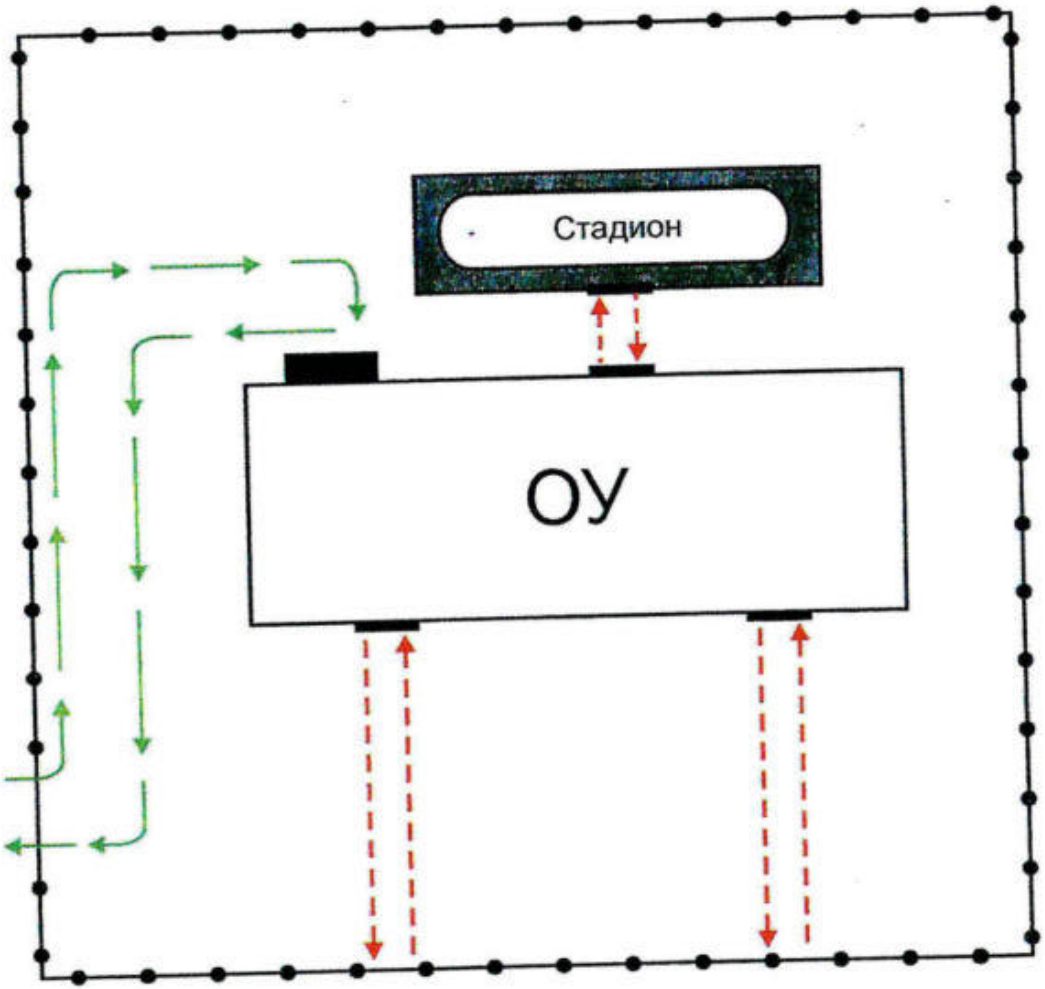

— Движение детей и подростков на территории техникума

— Движение грузовых транспортных средств

— Место разгрузки, погрузки

— ОУ ул.Юности, 9

4. План-схема ГАПОУ СО НТТМПС, пл. №2
Пути движения транспортных средств к местам разгрузки/погрузки
и рекомендуемые безопасные пути передвижения детей по территории техникума

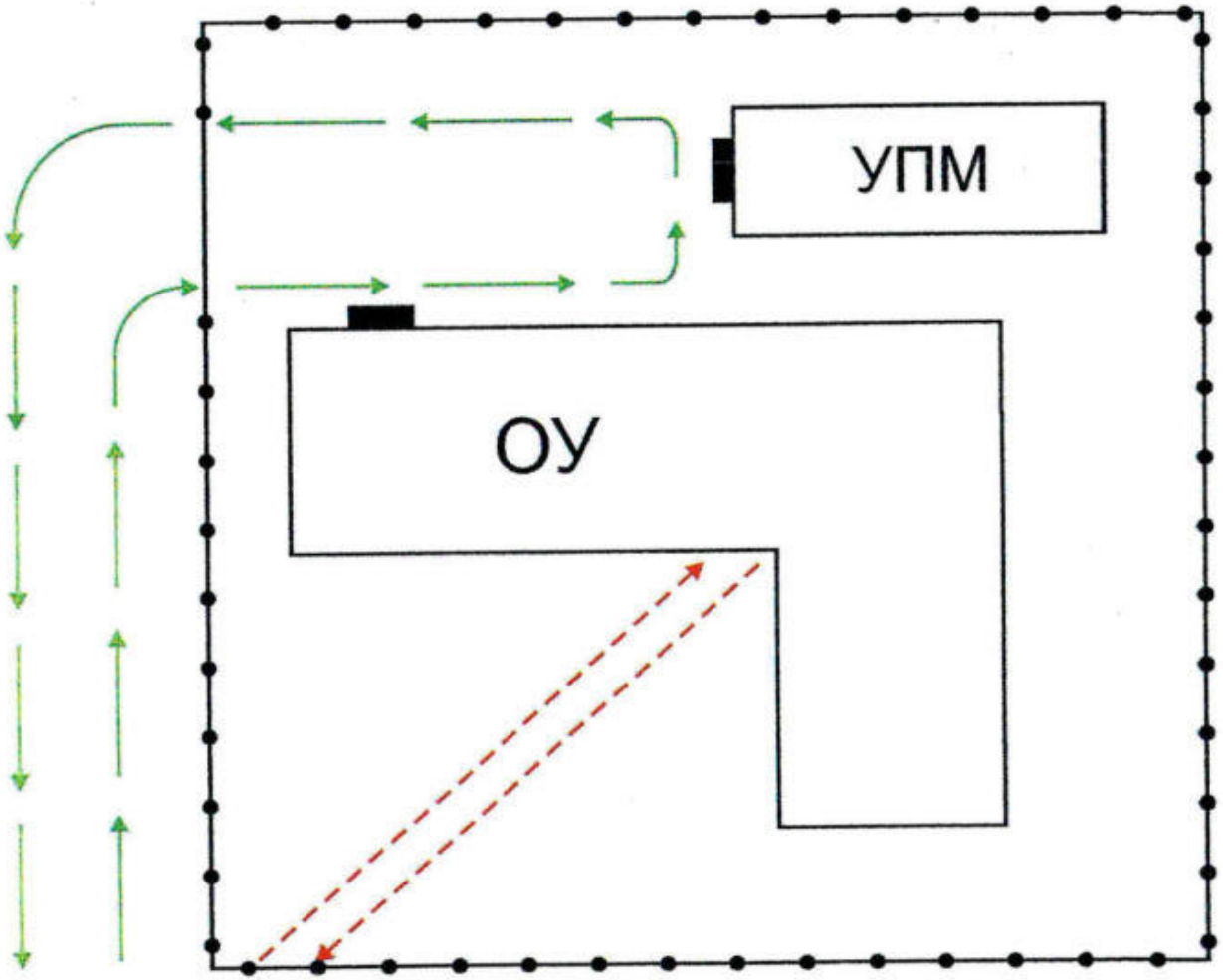

— Движение детей и подростков на территории техникума

— Движение грузовых транспортных средств

— Место разгрузки, погрузки

— ОУ Восточное шоссе, 26